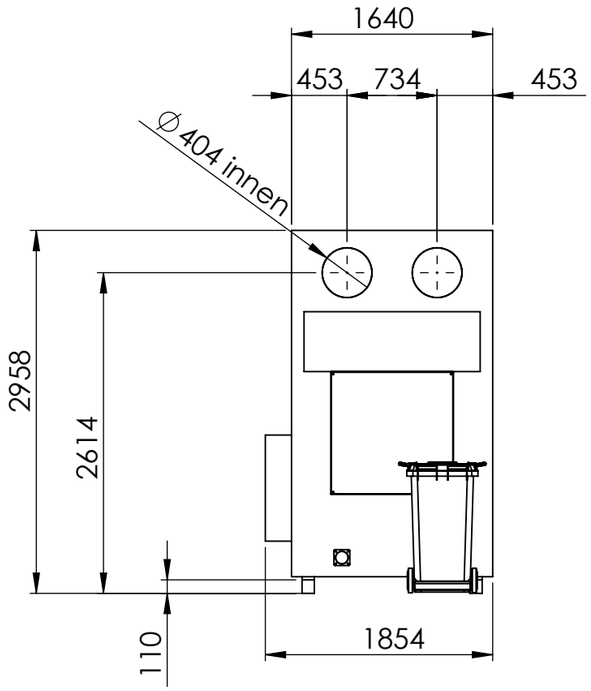

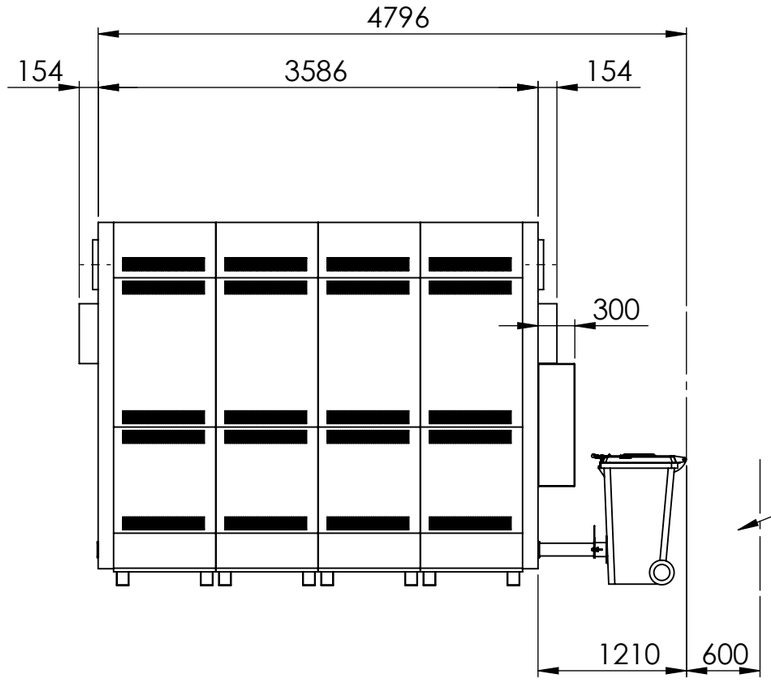

Platz für den Wechsel
des Containers

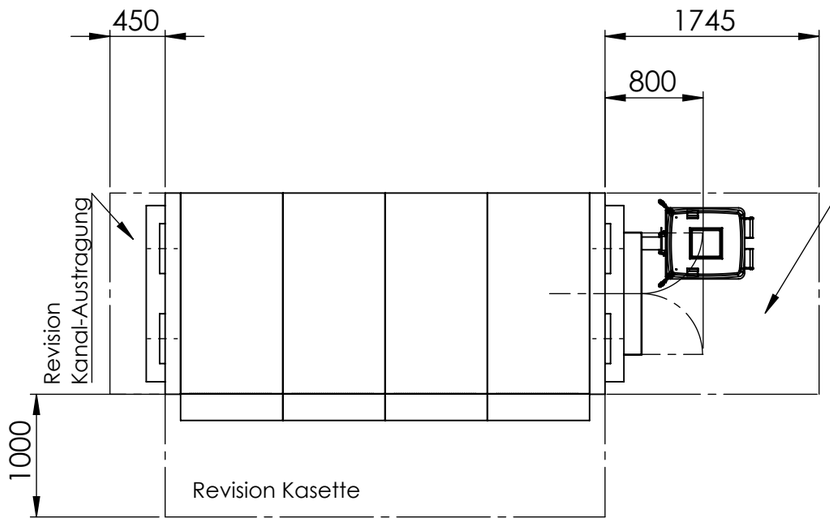

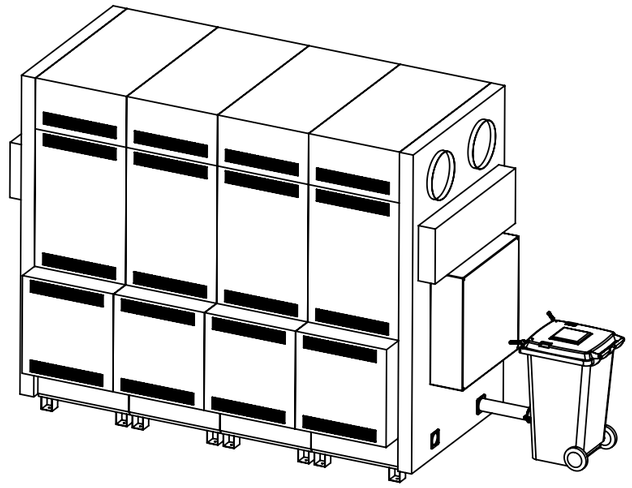

Rev	Änderung	Datum	Name

Firma:
OekoSolve
OekoSolve AG
Schmelziweg 2
CH-8889 Plons
+41 81 511 63 00
www.oekosolve.ch

	Name:	Datum:
Erstellt:		27.11.2019
Freigegeben:		
Status:	IN ARBEIT	

Titel:
OekoRona xM D300 mit Austragung

4M

Revision:

Nummer:
102053338

Dokumentenart:

Gewicht:

Material:

Datei: CAD-022044 | Maßst.: 1:50 | Format: A3 | Blatt: 3/5