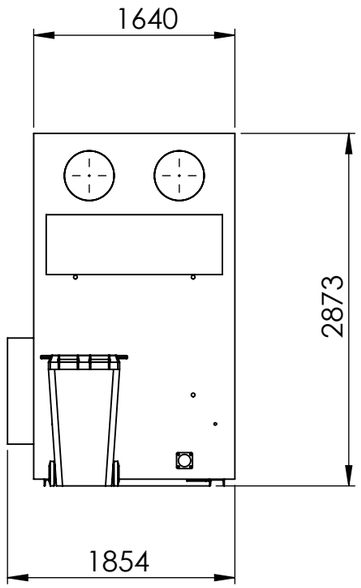

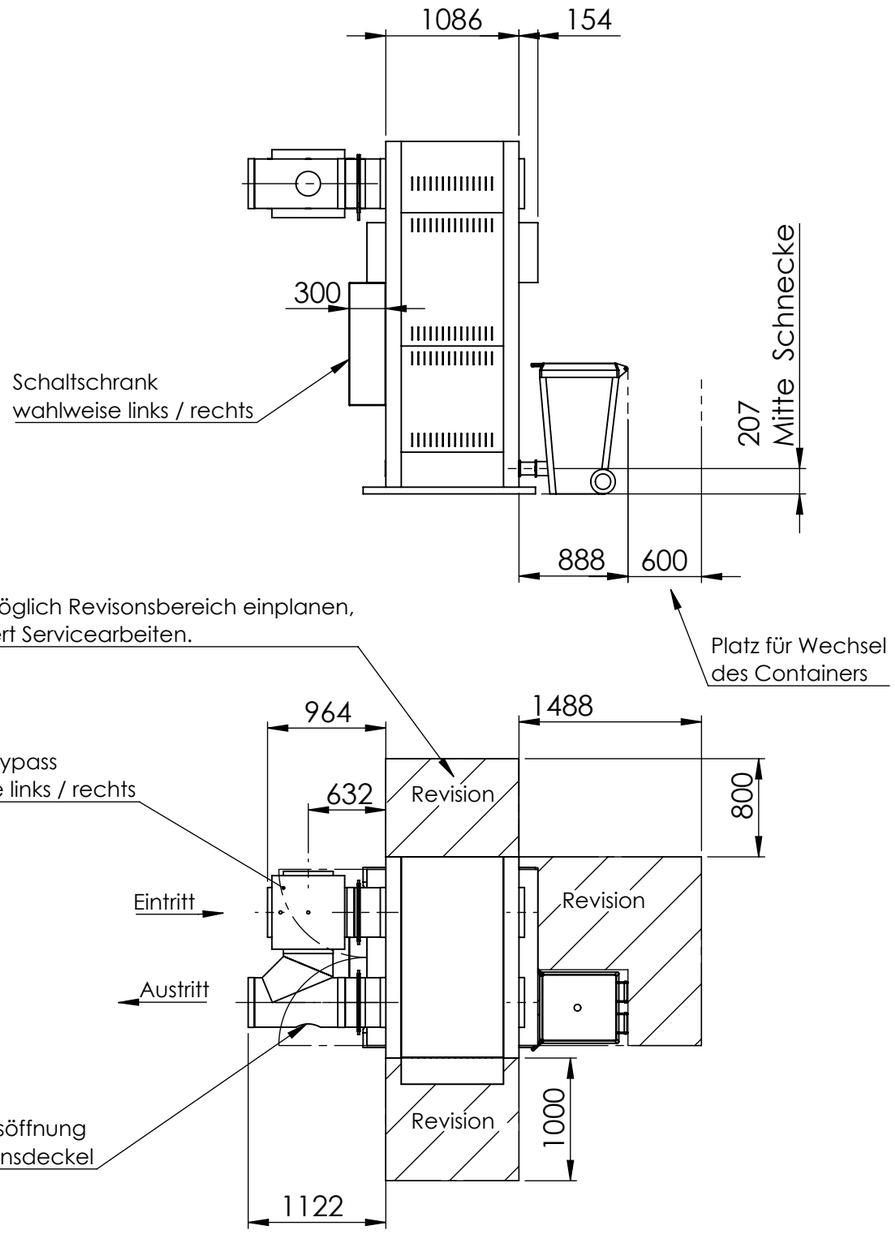

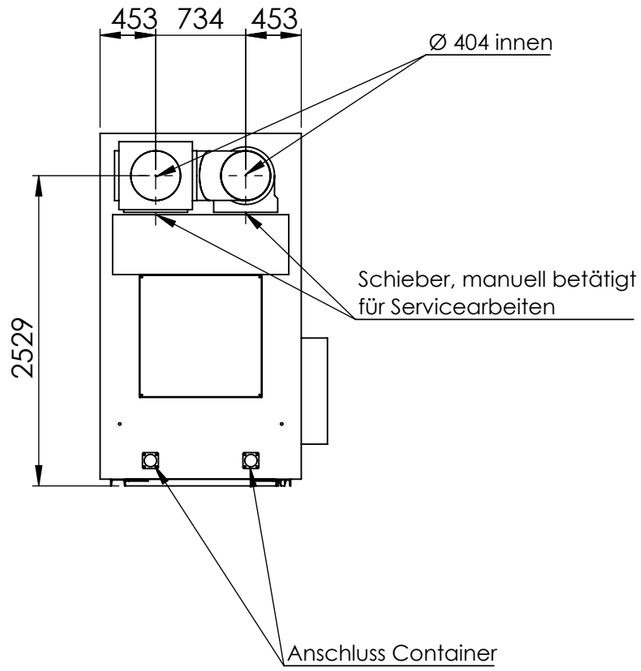

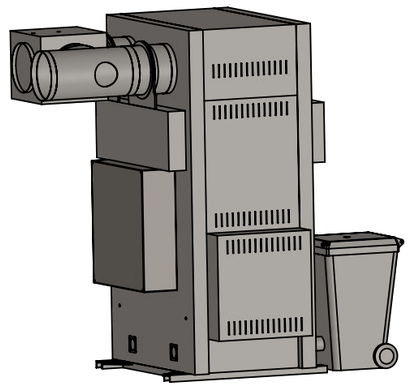

Planungshinweise:

- Eintritt über Bypassbox
- Austritt über Hosenrohr
- Position Container
- Position Schaltschrank
- wenn möglich, Revisionsbereich auf Rückseite einplanen

Rev	Änderung	Datum	Name

Firma:
OekoSolve
OekoSolve AG
Schmelziweg 2
CH-8889 Plons
+41 81 511 63 00
www.oekosolve.ch

	Name:	Datum:
Erstellt:		23.06.2021
Freigegeben:		
Status:	IN ARBEIT	

Titel:
M D300 mit externem Bypass

OekoRona 1M D300

.

Revision:

Nummer:
102070245

Dokumentenart:

Gewicht:
1000 kg

Material:

Datei: CAD-029126 | Maßst.: 1:50 | Format: A3 | Blatt: 8/14